OMEGA PRODUCTS EU

DORISE

BLACK FRIDAY

PROMO

16-30 NOVEMBRE 2026

Les commandes seront expédiées sous 48 heures, dans la limite des stocks disponibles

Attachements

Mandrins à pinces ER, Coffrets de Pinces ER, Étaux Modulaires de Precision



MANDRINS À PINCES ER

à partir de 28 €

BT40 et DV40



COFFRETS DE PINCES ER

à partir de 49 €

ER16, ER25 et ER32

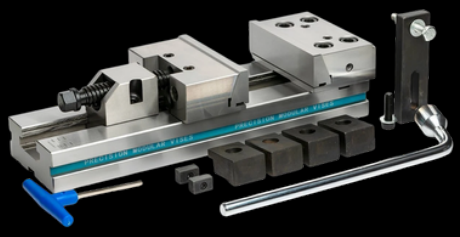

ÉTAUX MODULAIRES

à partir de 590 €

Cinq tailles sélectionnées

Omega Products EU
301 Chemin de Parenove
30100 Alès - France

0033 (0)4 12 04 32 80
adv@omegaproducts-eu.com
www.omegaproducts-eu.com

OMEGA PRODUCTS EU

16-30 NOVEMBRE 2026

BLACK FRIDAY PROMO

Mandrins à Pinces ER

- Mandrins à Pinces avec Écrou Standard
- Système pince ER
- Mandrins à pinces équilibrés G2.5 20,000 RPM

BT40 / MAS403 (JIS 6339)



Code Article	Mandrins à Pinces ER BT40	Long de Jauge (mm)	Prix Public HT	Promo HT
OM31042	BT40 ER16	70	~~34.21 €~~	28.00 €
OM31038	BT40 ER16	100	~~40.31 €~~	33.00 €
OM31050	BT40 ER25	70	~~34.21 €~~	28.00 €
OM31046	BT40 ER25	100	~~40.31 €~~	33.00 €
OM31056	BT40 ER32	70	~~34.21 €~~	28.00 €
OM31051	BT40 ER32	100	~~40.31 €~~	33.00 €

DV40 / DIN 69871



Code Article	Mandrins à Pinces ER DV40	Long de Jauge (mm)	Prix Public HT	Promo HT
OM31180	DV40 ER16	70	~~34.21 €~~	28.00 €
OM31179	DV40 ER16	100	~~40.31 €~~	33.00 €
OM31184	DV40 ER25	70	~~34.21 €~~	28.00 €
OM31181	DV40 ER25	100	~~40.31 €~~	33.00 €
OM31188	DV40 ER32	70	~~34.21 €~~	28.00 €
OM31185	DV40 ER32	100	~~40.31 €~~	33.00 €

Coffrets Standards de Pinces ER

(<10 µm)



Code Article	Description	Plage de serrage des Pinces	Prix Public HT	Promo HT
OM32129	ER16 Coffrets Standards	1-10mm (10 pcs)	~~67.62 €~~	49.00 €
OM32246	ER25 Coffrets Standards	2-16mm (15 pcs)	~~103.21 €~~	79.00 €
OM32324	ER32 Coffrets Standards	3-20mm (18 pcs)	~~111.51 €~~	89.00 €

OMEGA PRODUCTS EU

16-30 NOVEMBRE 2026

BLACK FRIDAY PROMO

Mandrins à Pince à Queue Cylindrique

Pince ER Collet
Écrou Standard



Code Article	Description	Diamètre de Queue (mm)	Type de Pince	Longueur de queue (mm)	Prix Public HT	Promo HT
OM30030	C20 ER25 x 50	20	ER25	50	~~40.31 €~~	35.00 €
OM30029	C20 ER25 x 100	20	ER25	100	~~40.31 €~~	35.00 €
OM30032	C20 ER32 x 50	20	ER32	50	~~40.31 €~~	35.00 €
OM30031	C20 ER32 x 100	20	ER32	100	~~40.31 €~~	35.00 €
OM30039	C25 ER25 x 50	25	ER25	50	~~40.31 €~~	35.00 €
OM30038	C25 ER25 x 100	25	ER25	100	~~40.31 €~~	35.00 €
OM30041	C25 ER32 x 50	25	ER32	50	~~40.31 €~~	35.00 €
OM30040	C25 ER32 x 100	25	ER32	100	~~40.31 €~~	35.00 €
OM30171	C32 ER25 x 100	32	ER25	100	~~39.92 €~~	35.00 €
OM30045	C32 ER32 x 60	32	ER32	60	~~40.31 €~~	35.00 €
OM30043	C32 ER32 x 100	32	ER32	100	~~40.31 €~~	35.00 €
OM30048	C40 ER32 x 85	40	ER32	85	~~48.87 €~~	43.00 €
OM30047	C40 ER32 x 100	40	ER32	100	~~48.87 €~~	43.00 €

Mandrins à Pince Mini à Queue Cylindrique

Pince ER Collet
Écrou Mini



Code Article	Description	Diamètre de Queue (mm)	Type de Pince	Longueur de queue (mm)	Prix Public HT	Promo HT
OM30001	C08 ER8M x 55	8	ER8	55	~~40.31 €~~	35.00 €
OM30494	C08 ER8M x 100	8	ER8	100	~~40.31 €~~	35.00 €
OM30002	C10 ER8M x 100	10	ER8	100	~~40.31 €~~	35.00 €
OM30003	C10 ER8M x 150	10	ER8	150	~~40.31 €~~	35.00 €
OM30495	C10 ER11M x 100	10	ER11	100	~~40.31 €~~	35.00 €
OM30006	C12 ER8M x 55	12	ER8	55	~~40.31 €~~	35.00 €
OM30005	C12 ER8M x 120	12	ER8	120	~~40.31 €~~	35.00 €
OM30175	C12 ER8M x 150	12	ER8	150	~~39.92 €~~	35.00 €
OM30004	C12 ER11M x 80	12	ER11	80	~~40.31 €~~	35.00 €
OM30136	C12 ER11M x 150	12	ER11	150	~~39.92 €~~	35.00 €
OM30009	C16 ER11M x 50	16	ER11	50	~~40.31 €~~	35.00 €
OM30007	C16 ER11M x 100	16	ER11	100	~~40.31 €~~	35.00 €
OM30008	C16 ER11M x 150	16	ER11	150	~~40.31 €~~	35.00 €
OM30011	C16 ER16M x 50	16	ER16	50	~~40.31 €~~	35.00 €
OM30496	C16 ER16M x 100	16	ER16	100	~~40.31 €~~	35.00 €
OM30017	C20 ER16M x 60	20	ER16	60	~~40.31 €~~	35.00 €
OM30015	C20 ER16M x 100	20	ER16	100	~~40.31 €~~	35.00 €
OM30016	C20 ER16M x 150	20	ER16	150	~~40.31 €~~	35.00 €
OM30096	C20 ER16M x 200	20	ER16	200	~~48.40 €~~	43.00 €
OM30024	C20 ER20M x 50	20	ER20	50	~~40.31 €~~	35.00 €
OM30021	C20 ER20M x 100	20	ER20	100	~~40.31 €~~	35.00 €
OM30022	C20 ER20M x 150	20	ER20	150	~~40.31 €~~	35.00 €
OM30028	C20 ER25M x 100	20	ER25	100	~~40.31 €~~	35.00 €

16-30 NOVEMBRE 2026

BLACK FRIDAY PROMO

Étaux Modulaires de Precision

- Glissières Trempées et Rectifiées
- Traitement de surface duretée 60HRC +-2
- Adapté pour la plus part des centres d'usinage

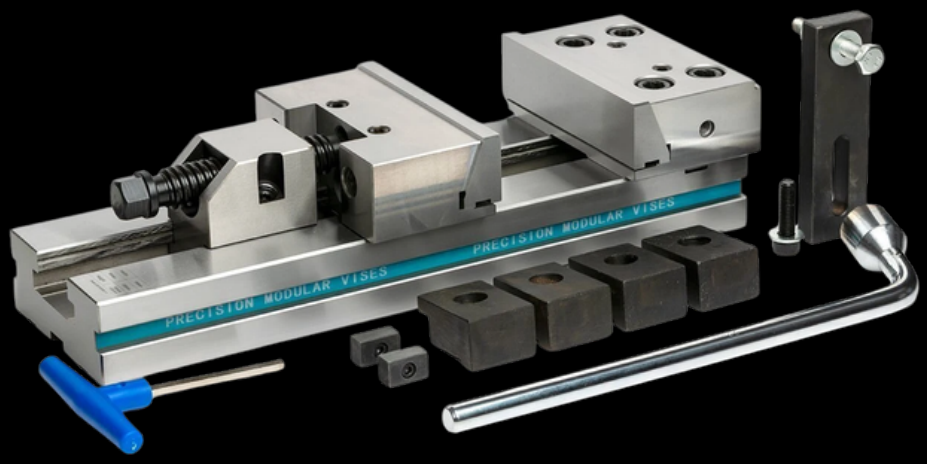

à partir de
590 €*

* Frais de port à rajouter

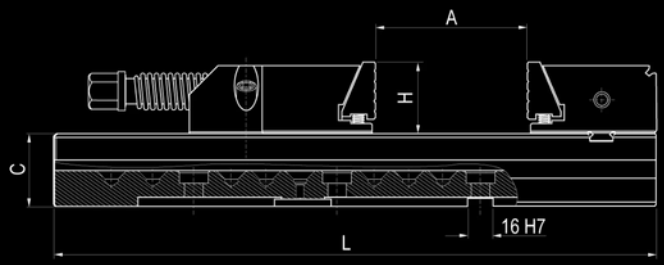

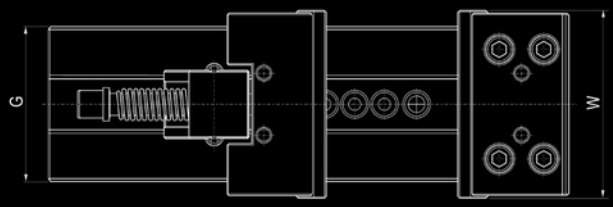

Code Article	Dimensions (mm)						Force de Serrage (kg)	Prix Public HT	Promo HT
	W	A	L	H	C	G			
OM20312	150	200	420	50	50	125	5,000	~~660.40 €~~	590.00 €
OM20313	150	300	520	50	50	125	5,000	~~754.00 €~~	690.00 €
OM20314	175	300	555	60	58	145	6,000	~~972.40 €~~	870.00 €
OM20319	200	300	595	65	70	170	10,000	~~1 222.00 €~~	990.00 €
OM20320	200	400	695	65	70	170	10,000	~~1 430.00 €~~	1 200.00 €

Omega Products EU
301 Chemin de Parenove
30100 Alès - France

0033 (0)4 12 04 32 80
adv@omegaproducts-eu.com
www.omegaproducts-eu.com